荒川左岸南部流域下水道台帳

図面番号4003　　　　南部第４準幹線

埼玉県

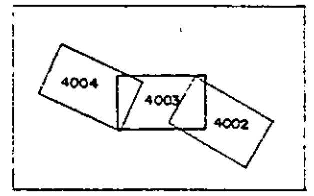

平面図

縮尺 1：500

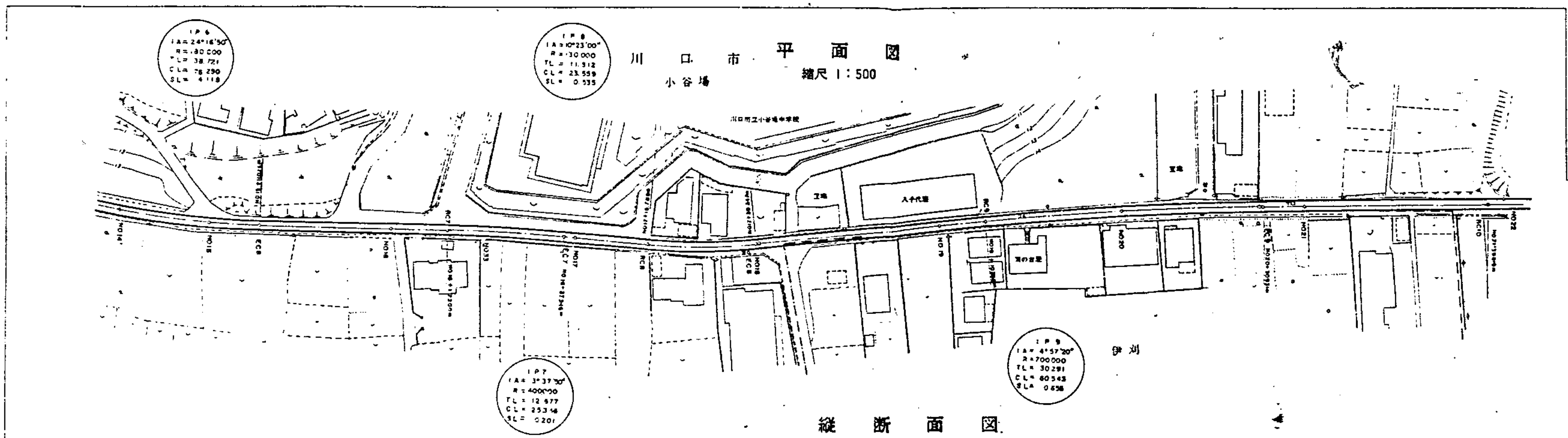

縦断面図

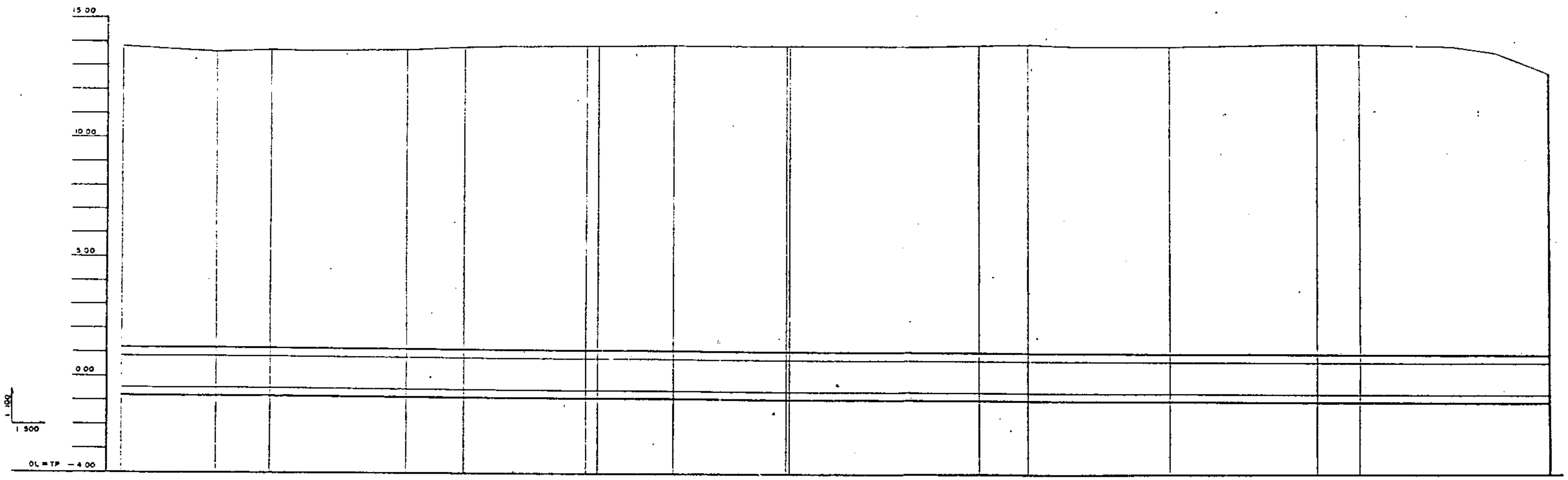

● 1350　　0.79 ‰　　1045.43

地盤高	13.942	13.614	13.724	13.771	13.872	13.958 13.961	13.966	13.951 13.947	13.996	13.984	13.964	14.072	14.050	12.863 12.841
土かぶり	12.611	12.442	12.523	12.586	12.712	12.823 12.828	12.841	12.832 12.830	12.820	12.928	12.928	13.046	13.044	11.678 11.668
管底高	−0.444	−0.463	−0.474	−0.499	−0.518	−0.539 −0.542	−0.548	−0.557 −0.558	−0.588	−0.606	−0.624	−0.648	−0.656	−0.691 −0.681
追加距離	560.000	600.000	611.036	640.000	652.[illegible]	677.346 680.000	688.788	719.347 720.000	760.000	770.388	800.000	830.861	840.000	879.819 880.000
測点	NO.14	NO.15	EC 6	NO.16	BC 7	EC 7 NO.17	BC 8	EC 8 NO.18	NO.19	BC 9	NO.20	EC 9	NO.21	BC 10 NO.22

管きょ断面図

縮尺＝1：30

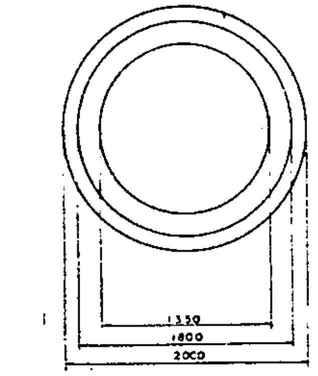

凡例	
―・―・―	行政区界
―――	処理分区界
═══	幹線 準幹線
○ □	中間マンホール
◎ ▣	接続マンホール
○ ◫	流入マンホール
―――	下水の流れる方向